GALERIA – ZBROJENIE DOLNE

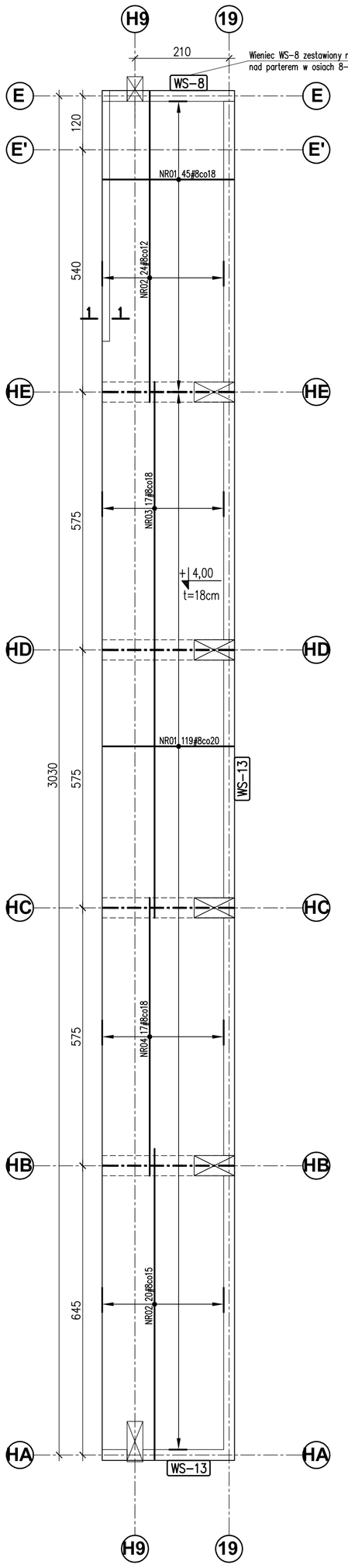

WYKAZ PRĘTÓW:

NR01 #8 B500 L=291 szt.164
NR02 #8 B500 L=693 szt.44
NR03 #8 B500 L=1200 szt.17
NR04 #8 B500 L=620 szt.17

GALERIA – ZBROJENIE GÓRNE

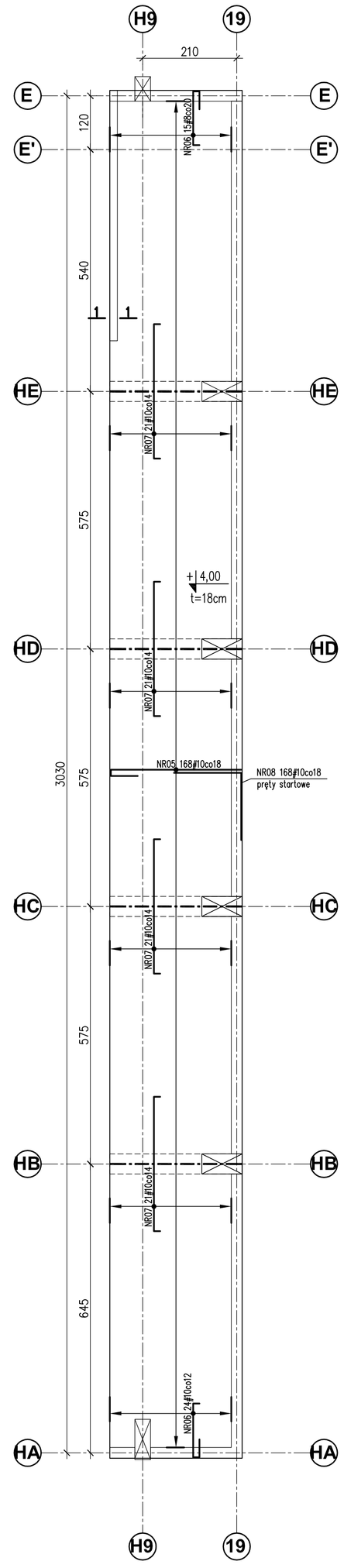

WYKAZ PRĘTÓW:

NR05 #10 B500 L=365 szt.168
NR06 #10 B500 L=188 szt.39
NR07 #10 B500 L=328 szt.84
NR08 #10 B500 L=300 szt.168

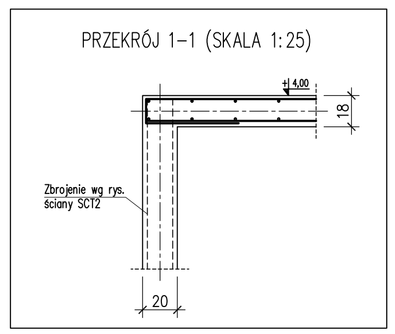
PRZEKRÓJ 1-1 (SKALA 1:25)

BETON C25/30 (B30)
Stal zbrojeniowa: B500 (BSt500S) (oznaczona: "# średnica pręta")
grubość otulenia: c_{min}=3,0cm – słupy, ściany, podciągi.
grubość otulenia: c_{min}=2,0cm – płyta żelbetowa
Zestawienie stali zbrojeniowej NR S07

UWAGA:
–POZA OTWORAMI I PRZEPUSTAMI OZNACZONYMI NA PROJEKCIE KONSTR. ZABRANIA SIĘ WYKONANIA PRZEJŚĆ
–GRUBOŚĆ PŁYTY – 18cm
–OTWORY W PŁYCIE SPRAWDZIĆ Z RYS. ZESTAWIENIOWYMI ORAZ RYS. POZOSTAŁYCH BRANŻ
–PRZEJŚCIA WIĘKSZYCH GABARYTÓW NIŻ ø160mm LUB GRUPY MNIEJSZYCH OTWORÓW NIE OPISANYCH NA RYS. KAŻDORAZOWO UZGODNIĆ Z PROJEKTANTEM KONSTRUKCJI
–RYS. ROZPATRYWAĆ ŁĄCZNIE Z RYS. ZESTAWIENIOWYMI ORAZ RYS. POSZCZEGÓLNYCH ELEMENTÓW
–POZOSTAŁE UWAGI WG OPISU TECHNICZNEGO
–WSPORNIKI WG RYS. SŁUPÓW

PRACOWNIA PROJEKTOWA
KONSTRUKTOR S.C.
Krzysztof Walczak Artur Urbański
www.konstruktor.sc.com
ul.Królowej Korony Polskiej 24
pokój 203, 70-486 Szczecin

Polska

obiekt: BUDOWA STADIONU MIEJSKIEGO W KĘTRZYNIE
tom: II.1.1. Budynek główny.
adres: KĘTRZYN, 09-200, ul. Fryderyka Chopina 20, j.e. Kętrzyn, obręb 7, dz. nr. 118, 132/2, 131/6, 135/8 (przyłącze wody).
tytuł rysunku: Galeria - strop: osie H9-19; HA-E
branża: Konstrukcja
opracowanie: projekt wykonawczy

projektował:
mgr inż. Krzysztof Walczak
upr.nr ZAP/0075/POOK/04
B.O.w spec.do projektowania konstrukcji budowlanych

opracował:
inż. Bartłomiej Zygmański

Sprawdził:
inż. Artur Urbański
upr.nr ZAP/0074/POOK/04
B.O.w spec.do projektowania konstrukcji budowlanych

skala: 1:75
data: październik 2014
rys.nr S11/K