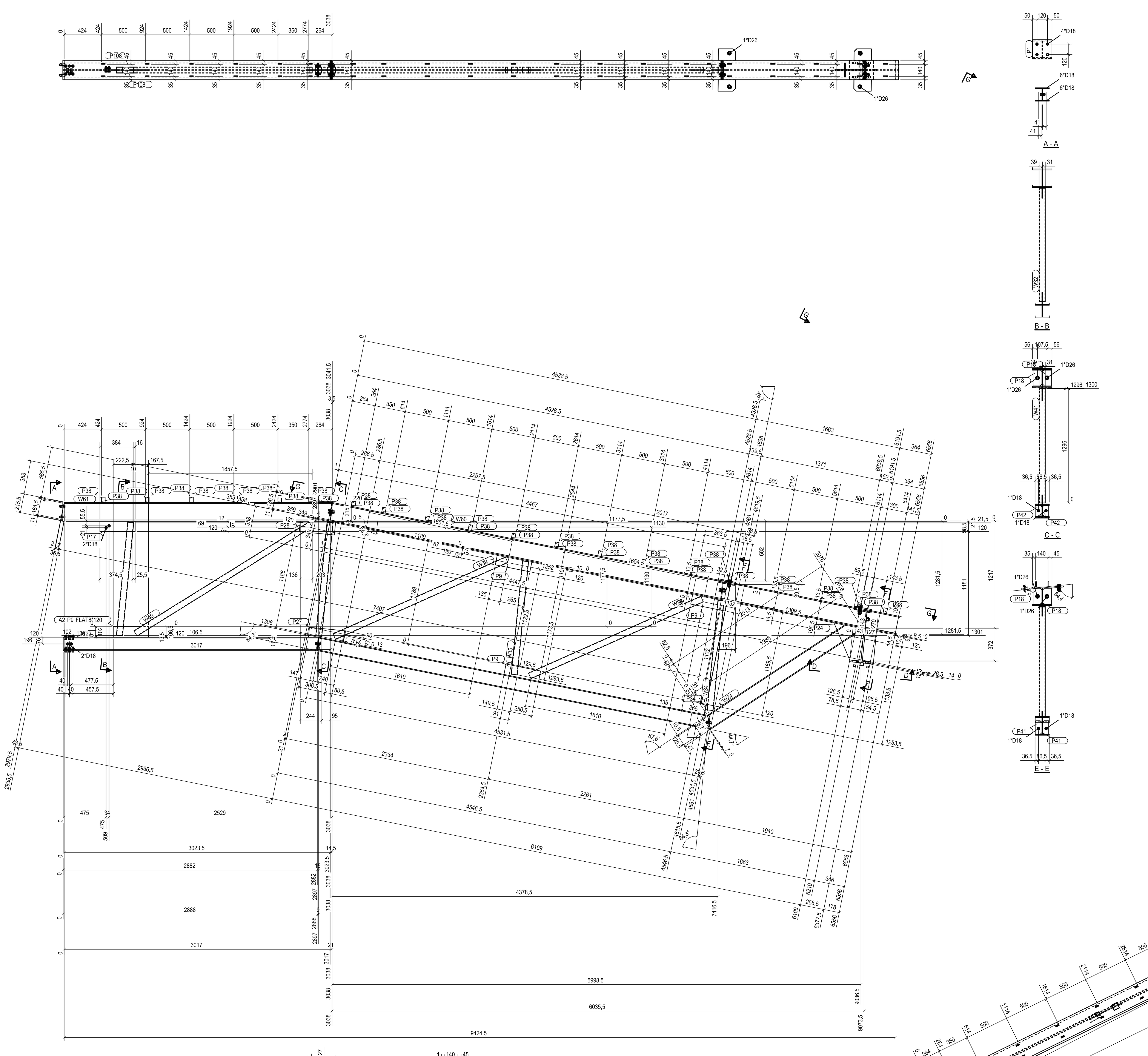

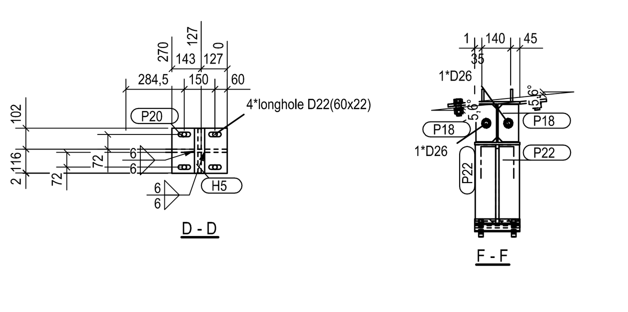

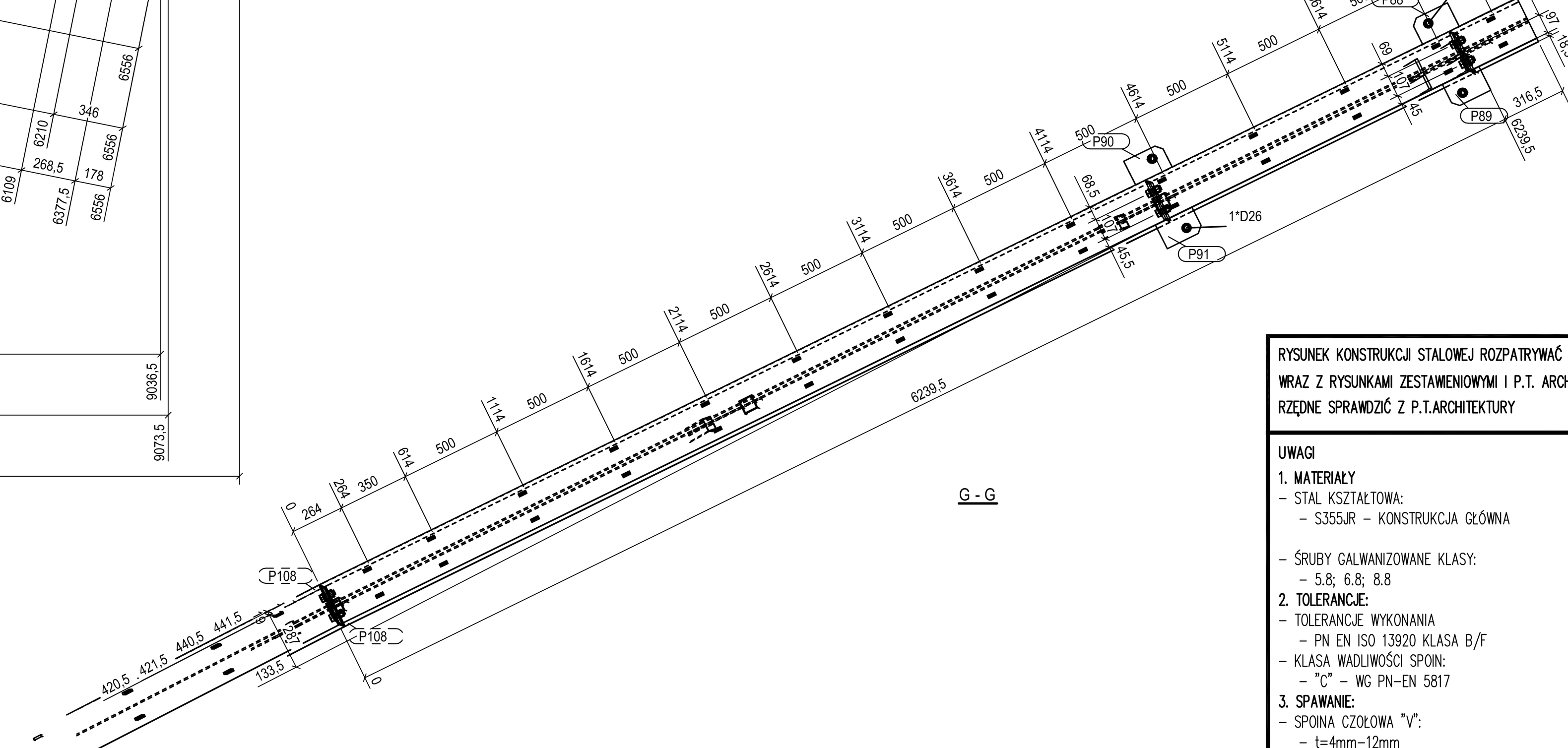

WYKAZ ELEMENTÓW SPORZĄDZONO DLA JEDNEGO ZESPOŁU.
ILOŚĆ ZESPOŁÓW W OBIEKCIE: 1 SZT.

WYKAZ ELEMENTÓW ZESPOŁU

Zespół: A2 — Długość (mm): 9482
Koniec: — Ilość: 1

Element	Profil	Materiał	Ilość	Długość (mm)	Ciężar (kg)
H5	FLAT30*220	S355JR	1	50	2.6
P1	PL16*220	S355JR	1	220	6.1
P9	FLAT8*120	S355JR	4	400	12.1
P17	FLAT8*120	S355JR	1	400	3.0
P18	FLAT10*100	S355JR	6	183	8.4
P20	FLAT20*220	S355JR	1	270	9.3
P22	PL16*100	S355JR	2	374	9.4
P24	PL16*410	S355JR	1	495	18.2
P27	FLAT8*130	S355JR	1	400	2.8
P28	FLAT8*400	S355JR	1	154	3.5
P34	FLAT8*120	S355JR	1	160	0.7
P38	FLAT10*40	S355JR	40	60	7.5
P41	FLAT10*70	S355JR	2	155	1.6
P42	FLAT10*70	S355JR	2	129	1.4
P88	FLAT12*130	S355JR	1	201	2.4
P89	FLAT12*130	S355JR	1	201	2.4
P90	FLAT12*130	S355JR	1	201	2.4
P91	FLAT12*130	S355JR	1	201	2.4
P108	PL4*31	S355JR	4	70	0.3
W17	HEA160	S355JR	1	4561	229.4
W22	HEA160	S355JR	1	2897	226.2
W24	HEA160	S355JR	1	2076	95.2
W32	RHS70*4	S355JR	1	1286	10.6
W34	RHS70*4	S355JR	1	1250	10.3
W35	RHS70*4	S355JR	1	1290	10.6
W38	RHS70*4	S355JR	1	2140	17.6
W39	RHS70*4	S355JR	1	2140	17.6
W40	RHS70*4	S355JR	1	2340	19.3
W41	RHS70*4	S355JR	1	1300	10.7
W60	HEA220	S355JR	1	6556	355.8
W61	HEA220	S355JR	1	3038	482.9
				Ogółem na zespół	1582.7

Tekla Structures

RYSUNEK KONSTRUKCJI STALOWEJ ROZPATRYWAĆ WRAZ Z RYSUNKAMI ZESTAWIENIOWYMI I P.T. ARCH. RZĘDNE SPRAWDZIĆ Z P.T.ARCHITEKTURY

UWAGI

1. **MATERIAŁY**
- STAL KSZTAŁTOWA:
  - S355JR – KONSTRUKCJA GŁÓWNA
- ŚRUBY GALWANIZOWANE KLASY:
  - 5.8; 6.8; 8.8
2. **TOLERANCJE:**
- TOLERANCJE WYKONANIA
  - PN EN ISO 13920 KLASA B/F
- KLASA WADLIWOŚCI SPOIN:
  - "C" – WG PN–EN 5817
3. **SPAWANIE:**
- SPOINA CZOŁOWA "V":
  - t=4mm–12mm
- SPOINA CZOŁOWA "2V":
  - t=12mm–40mm
- SPOINA CZOŁOWA "K":
  - t=12mm–40mm
- WSZYSTKIE NIEOPISANE SPOINY PACHWINOWE:
  - a=0,7 tmin (DLA SPOIN JEDNOSTRONNYCH)
  - a=0,5 tmin (DLA SPOIN DWUSTRONNYCH)
  - amin=3mm
- KONTROLA WIZUALNA SPOIN 100%
- ELEKTRODY WG ZALECEŃ TECHNOLOGA
4. **ANTYKOROZJA:**
- CZYSZCZENIE DO STOPNIA Sa 2.5
- MALOWANIE

MOMENTY DOKRĘCENIA ŚRUB [Nm]
W ZALEŻNOŚCI OD PARAMETRÓW TARCIA ELEMENTÓW ŁĄCZONYCH, SMAROWANIA MoS2, RODZAJU POŁĄCZEŃ, NALEŻY OBLICZYĆ MOMENTY DOKRĘCENIA DLA POSZCZEGÓLNYCH KLAS WYTRZYMAŁOŚCI

PRACOWNIA PROJEKTOWA
KONSTRUKTOR S.C.
Krzysztof Walczak ,Artur Urbański,
www.konstruktorsc.com
ul.Królowej Korony Polskiej 24
pokój 203; 70-486 Szczecin

md Polska

obiekt: BUDOWA STADIONU MIEJSKIEGO W KĘTRZYNIE
tom: II.1.1. BUDYNEK GŁÓWNY
adres: KĘTRZYN, 09-200, ul. Fryderyka Chopina 20, j.e. Kętrzyn, obręb 7, dz. nr. 118, 132/2,131/6, 135/8 (przyłącze wody)
tytuł rysunku: DK-H6/P- CZĘŚĆ PRAWA
branża: Konstrukcja
opracowanie: projekt wykonawczy

projektował:
mgr inż. Krzystof Walczak
upr.nr ZAP/0075/POOK/04
B.O.w spec.do projektowania konstrukcji budowlanych

opracował:
mgr inż. Hubert Romanowski
upr.nr ZAP/0143/POOK/09
B.O.w spec.do projektowania konstrukcji budowlanych
inż. Bartłomiej Zygmański

Sprawdził:
inż. Artur Urbański
upr.nr ZAP/0074/POOK/04
B.O.w spec.do projektowania konstrukcji budowlanych

skala: 1:10
data: październik 2014
rys.nr DG08/K