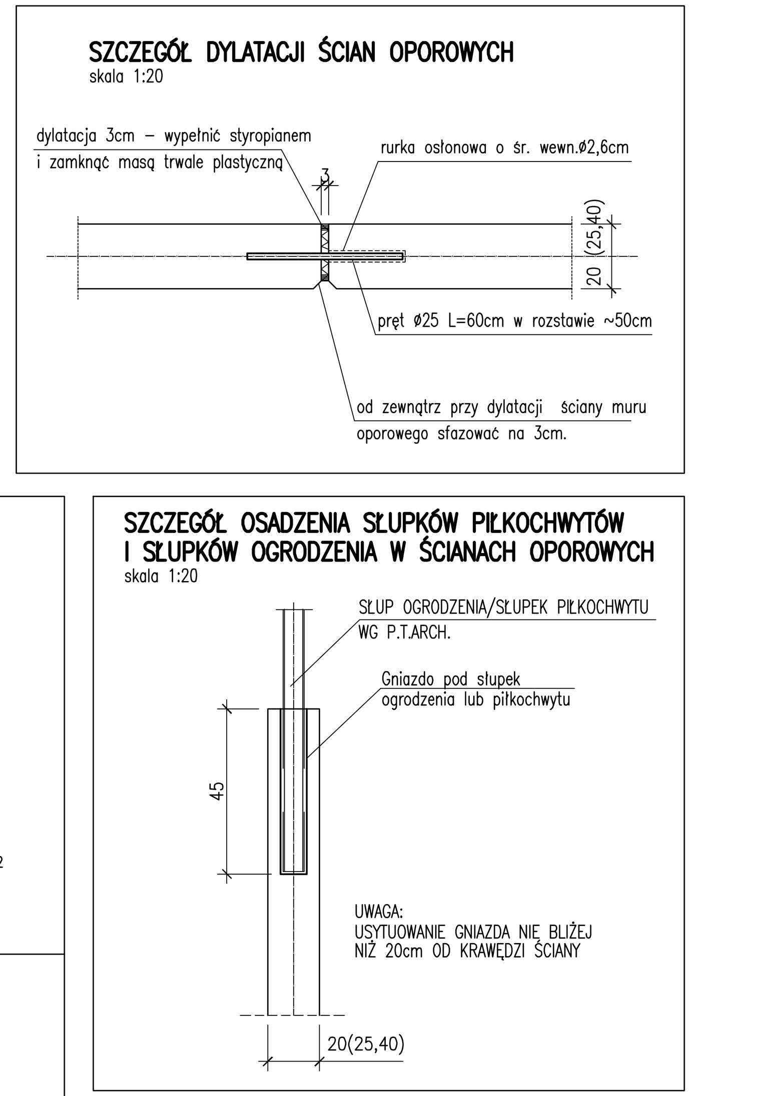

UWAGA:

- IZOLACJE WEDŁUG OPISU TECHNICZNEGO
- PRZED WYKONANIEM ŚCIAN SPRAWDZIĆ POZIOM WIERZCHU Z PROJEKTEM ARCHITEKTONICZNYM
- W TRAKCIE WYKONYWANIA ŚCIANEK OSADZIĆ MARKI LUB WYKONAĆ GNIAZDA DO MOCOWANIA BARIER I PIŁKOCHWYTÓW WG P.T.ARCH

BETON: C25/30 F150 – ściany oporowe, schody zewnętrzne na gruncie, fundamenty piłkochwytów

STAL: B500B (BSt500SB) (oznaczono: "# średnica pręta")
B240 (St3SX) (oznaczono: "ø średnica pręta")

grubość otulenia: c_{nom1}=5,0cm – fundamenty spód
grubość otulenia: c_{nom2}=3,0cm – pozostałe

PRACOWNIA PROJEKTOWA
KONSTRUKTOR
KONSTRUKTOR Sp. z o.o.
ul. Pola 2/2, 71-342 Szczecin
mail: konstruktorsc@wp.pl
tel. 509- 644- 117

obiekt: Budowa stadionu miejskiego w Kętrzynie. Etap 2 inwestycji. Elementy zagospodarowania terenu.

adres: Kętrzyn, 11-400, ul. Fryderyka Chopina 20
obr. 7. m. Kętrzyn, dz. nr. 118, 132/2,131/6, 135/8 (przyłącze wody)

tytuł rysunku: Ściany oporowe: SO-1, SO-2, SO-3, SO-9, SO-10

branża: Konstrukcja

opracowanie: projekt budowlany

projektował:
mgr inż. Krzystof Walczak
upr.nr ZAP/0075/POOK/04
B.O.w spec.do projektowania konstrukcji budowlanych

opracował:
mgr inż. Karol Steinke

Sprawdził:
inż. Artur Urbański
upr.nr ZAP/0074/POOK/04
B.O.w spec.do projektowania konstrukcji budowlanych

skala: 1:75

data: wrzesień 2017

rys.nr K.I.02